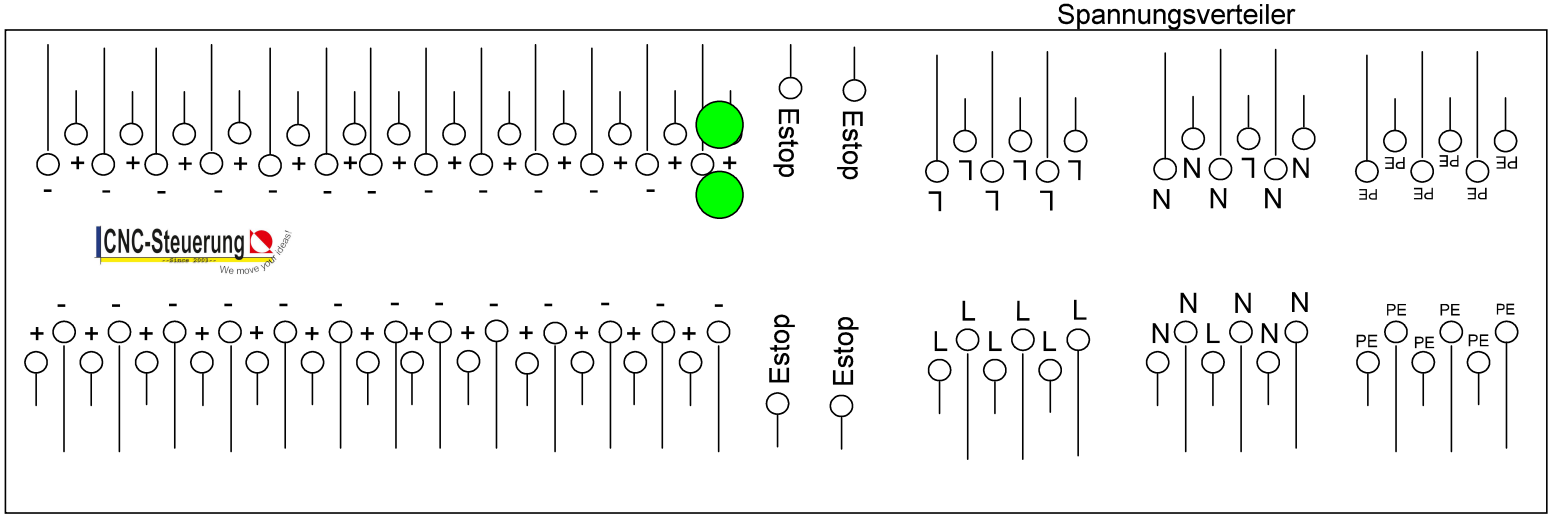

Firma	Titel	Sachnummer
CNC-Steuerung Jerichostr. 28 46399 Bocholt	25412589_230_LED	Dokumentenart
	Erstellt durch	Ausgabedatum
Abteilung	Genehmigt von	Maßstab / Blatt 1