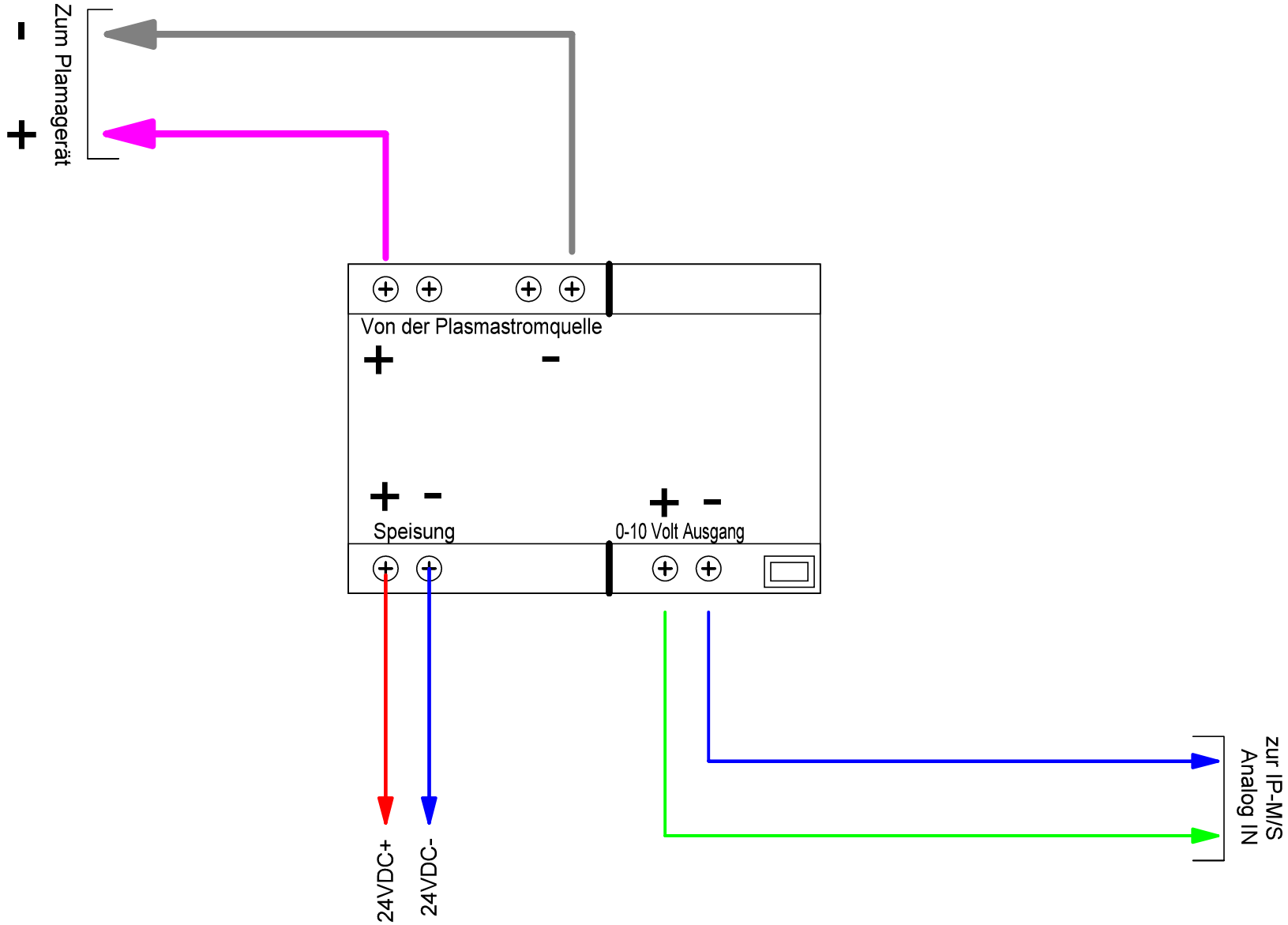

Änderungen			Datum	Name
Datum	Name	gez.:	Bü	01.12.2021
		gepr.:		
		Norm:		

Bezeichnung

THC Gerät Anschluss

Zeichnungs-Nr.:

Blatt

von