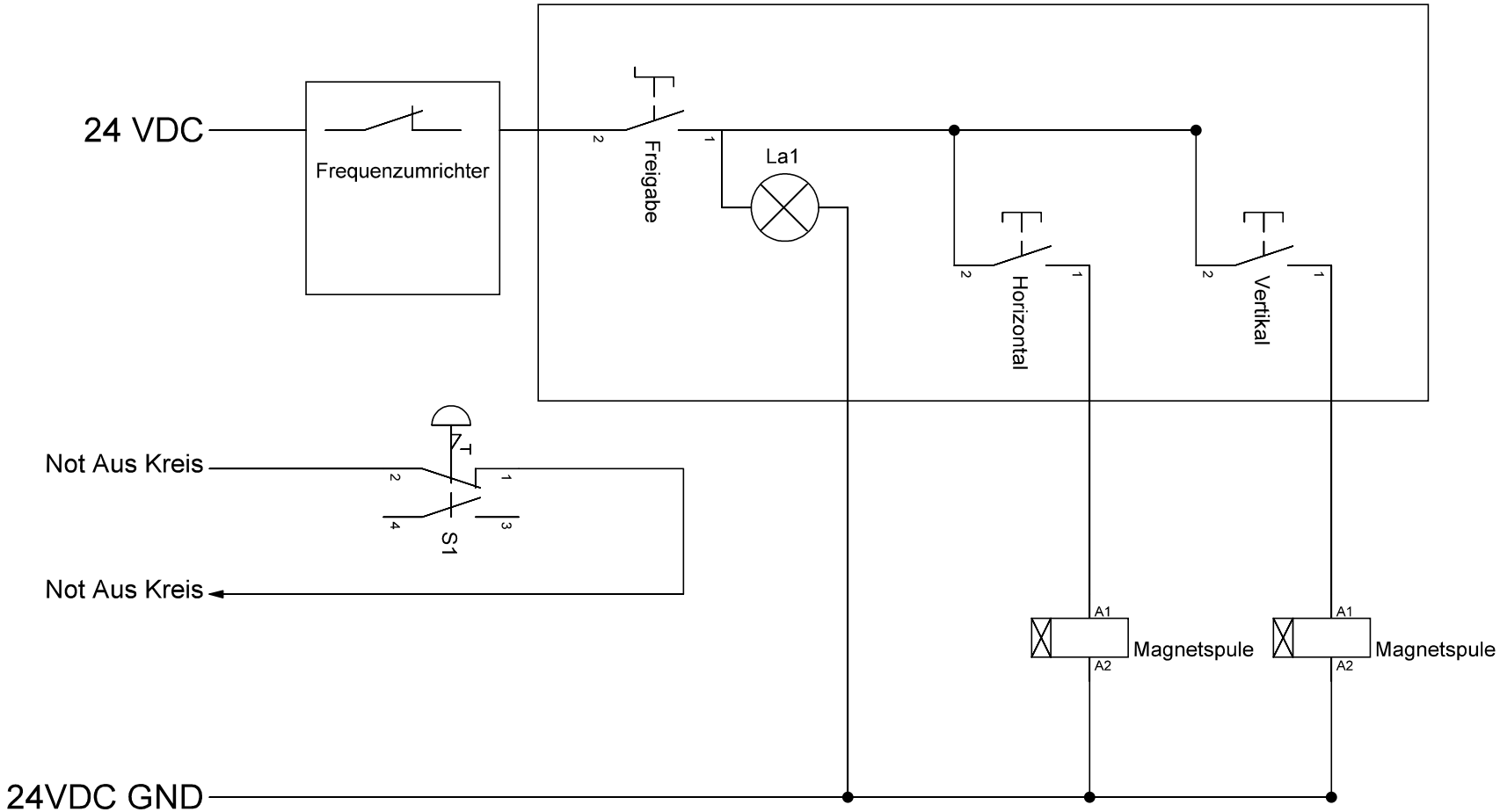

Änderungen			Datum	Name
Datum	Name	gez.:		
		gepr.:		
		Norm:		

Bezeichnung

Umschalter Hor-Vert

Zeichnungs-Nr.:

Blatt

von